ՊԱՏԵՐԻ Ե.Բ ԴԱՍԱՎՈՐՈՒԹՅԱՆ ՍԽԵՄԱՆ

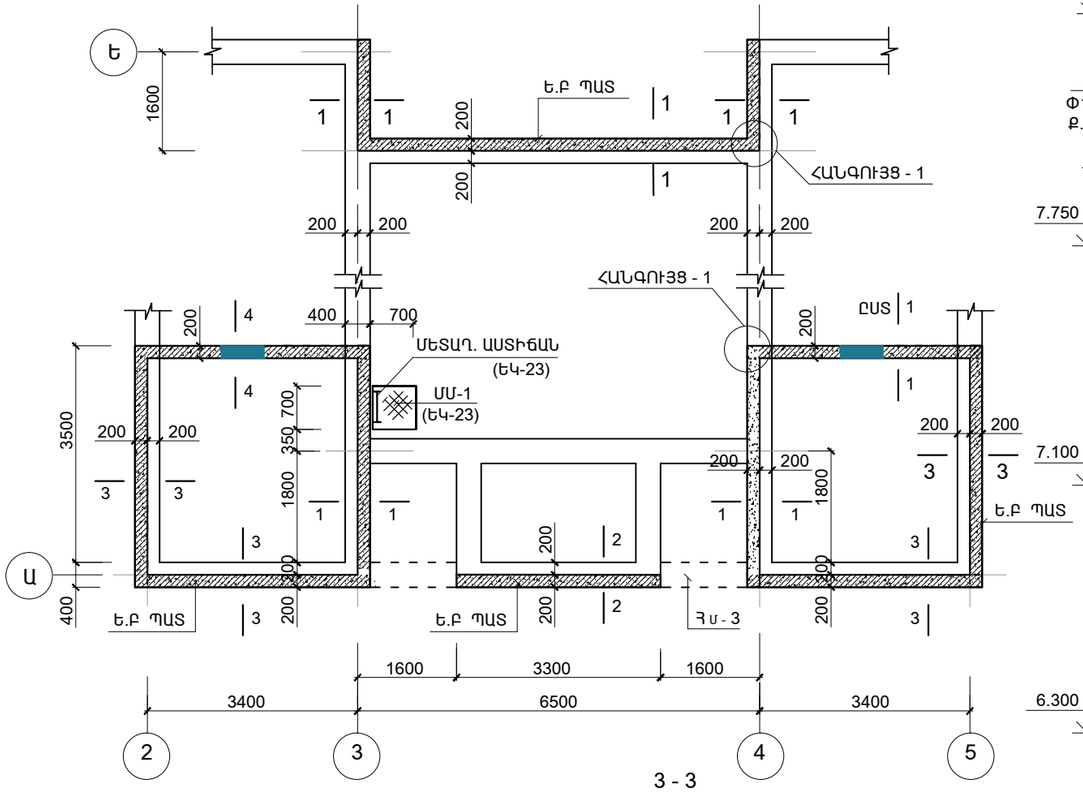

1 - 1
Ե.Բ ՊԱՏ

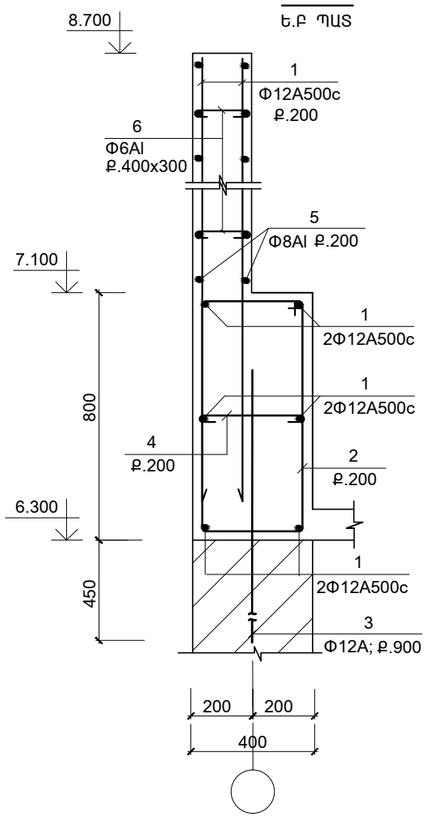

3 - 3
Ե.Բ ՊԱՏ

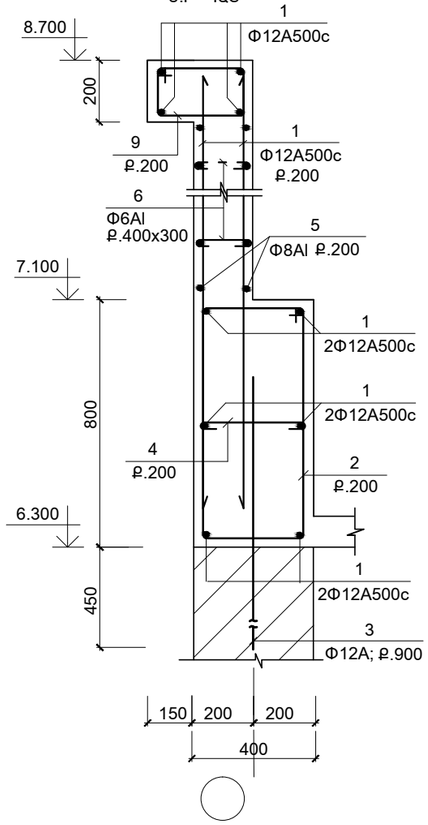

2 - 2
Ե.Բ ՊԱՏ

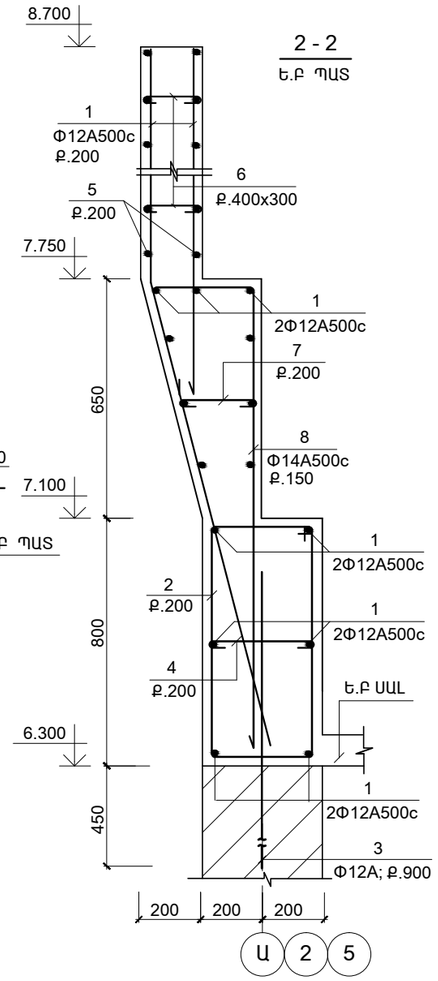

4 - 4
Ե.Բ ՊԱՏ

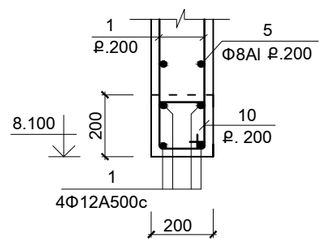

ՀԱՆԳՈՒՅՑ - 1

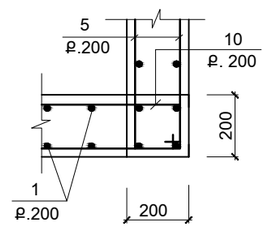

ՄԱՍՆԱԳԻՐ

ԴԻՐՔ	ՆՇԱՆԱԿՈՒՄԸ	ԱՆՎԱՆՈՒՄԸ		ՔԱՆ.	ՔԱՇԸ ՄԻԱՎՈՐԻ ԿԳ.	ԾԱՆՈԹ. ԸՆԴ.
	ՄԻԱՁՈՒՅԼ Ե.Բ ԷԼ_ԵՐ					
		Ե.Բ ՊԱՏ		1		
1	ГОСТ Р 52544 - 2006	Φ12 A500C	L ԸՆ = 1255.0 մ	--	1115.0	1115.0
2	-"-	Φ8 A-I	L = 2400	186	0.96	178.5
3	-"-	Φ12 A500C	L = 1200	40	1.1	44.0
4	-"-	Φ6 A-I	L = 450	180	0.1	18.0
5	-"-	Φ8 A-I	L ԸՆ = 715.0 մ	--	286.0	286.0
6	-"-	Φ6 A-I	L = 250	220	0.055	12.0
7	-"-	Φ6 A-I	L = 350	18	0.08	1.5
8	-"-	Φ14 A500C	L = 3400	24	4.11	98.6
9	-"-	Φ6 A-I	L = 1100	80	0.24	19.3
10	-"-	Φ6 A-I	L = 800	34	0.18	6.0
	ՆՅՈՒԹԸ՝	ԲԵՏՈՆ	B20			26.5 (Մ³)

ՄԱՆՐԱՄԱՍՆԵՐԻ ՏԵՂԵԿԱԳԻՐ

ԴԻՐՔ	ԷՍՔԻԶ
4(6)	350(150); 50; 50
2(10)	450 (250); (150) 750; (150) 350; 850 (250)
7	250; 50; 50

ՄԱՆՐԱՄԱՍՆԵՐԻ ՏԵՂԵԿԱԳԻՐ

ԴԻՐՔ	ԷՍՔԻԶ
8	350; 1300; 350; 1450
9	400; 150; 250; 300

ՄԵՏԱՂԻ ԾԱԽՍԻ ԱՄՓՈՓԱԳԻՐԸ ՄԵԿ ԷԼ-ՏԻ ՀԱՄԱՐ ; ԿԳ

ԷԼ - ՏԻ ՄԱԿՆԻՇԸ	ԱՄՐԱՆԱՅԻՆ ՏԱՐՐԵՐ							ԸՆԴ. ԾԱԽՍԸ
	ԱՄՐԱՆԻ ԴԱՍԸ							
	A-I			A500C				
	ГОСТ Р 52544 - 2006							
	Φ6	Φ8	ԸՆԴ.	Φ12	Φ14		ԸՆԴ.	
Ե.Բ ՊԱՏ	56.8	464.5	521.3	1159.0	98.6		1257.6	1778.9

ԾՐԱԳՐԻ ԱՌԱՋԱԴՐԱՆՔ՝ TAT-05			
ՆԱԽԱԳԾ.	ԱՂԱՋԱՆՅԱՆ Լ.		
ՊԱՇՏՈՆ	ԱԶԳԱՆՈՒՆ	ՍՏՈՐԱԳՐ.	

ԱԲՈՎՅԱՆԻ ՄԱՆԿԱՊԱՐՏԵԶԻ ԿԱՌՈՒՑՈՒՄ

ԿՈՆՍՏՐՈՒԿՏՈՐԱԿԱՆ ՄԱՍ

ՓՈՒԼ	ԹԵՐԹ	ԹԵՐԹԵՐ
ԱՆ	ԵԿ-16	

ՊԱՏԵՐԻ Ե.Բ
ԴԱՍԱՎՈՐՈՒԹՅԱՆ ՍԽԵՄԱՆ

INTER energia

ԻՆՏԵՐ էներգիա ՍՊԸ